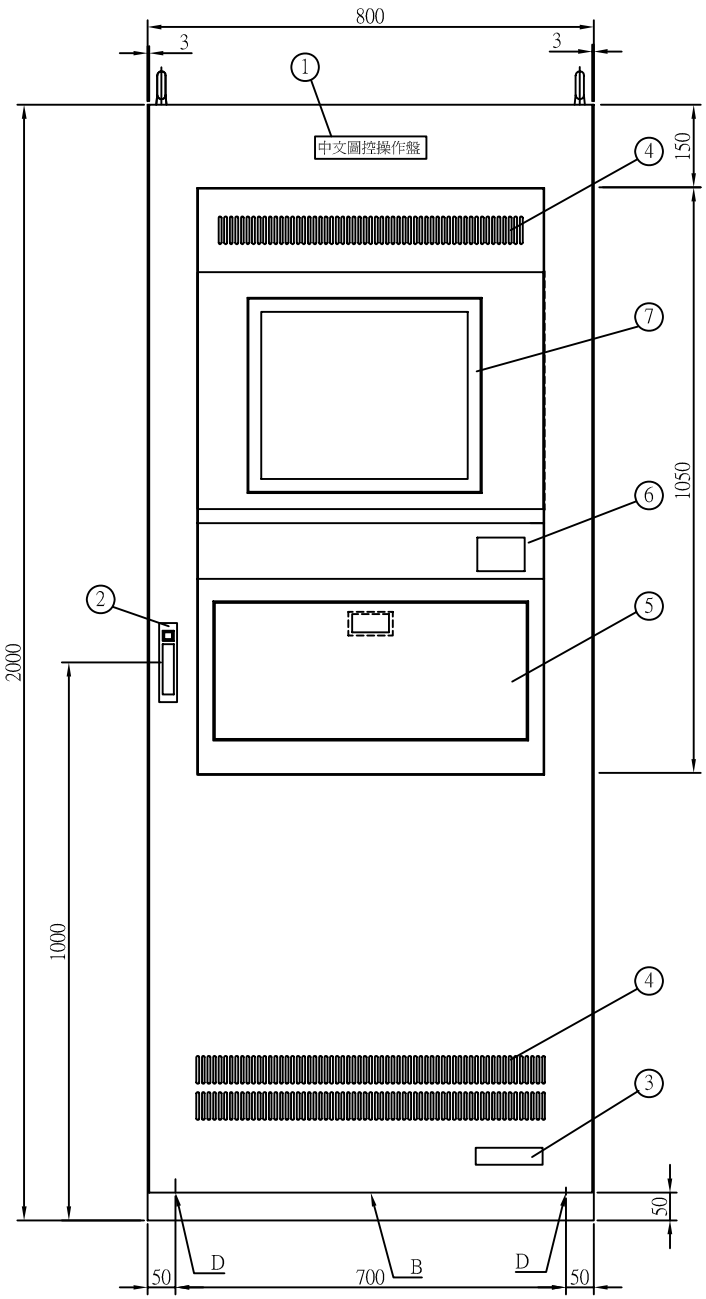

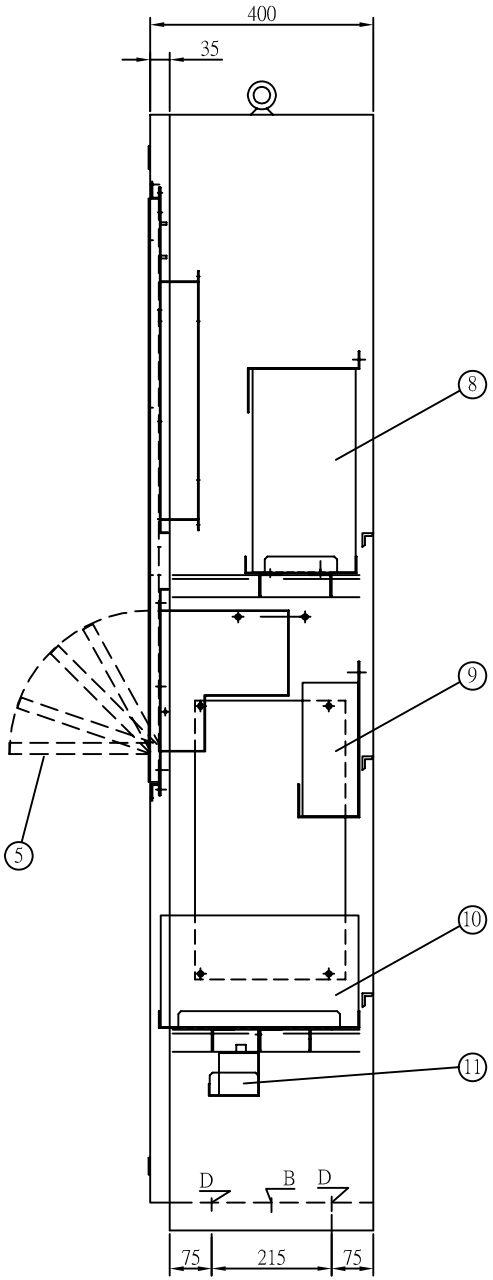

規　格

材質：t1.6 SPCC

塗裝：MUNSEL 2.5Y 9/1 烤漆

記號	名稱
1	裝置銘板
2	門扣把手
3	公司銘板
4	換氣孔
5	操作桌面 (開閉式)
	(內藏鍵盤.滑鼠)
6	表示.操作部
7	19吋LCD顯示器
8	電腦主機
9	UPS
10	印表機
11	喇叭

B・電線引入孔　600x150 角孔

D・鐵箱固定孔　4-ϕ30

中文圖控操作盤

外觀圖

日期	2009年2月 26日							
承認	LEE	檢圖	Fan	設計	NOHMI	製圖	Fan	比例
圖號								

NO	日期	變　更	擔當

台灣能美防災股份有限公司